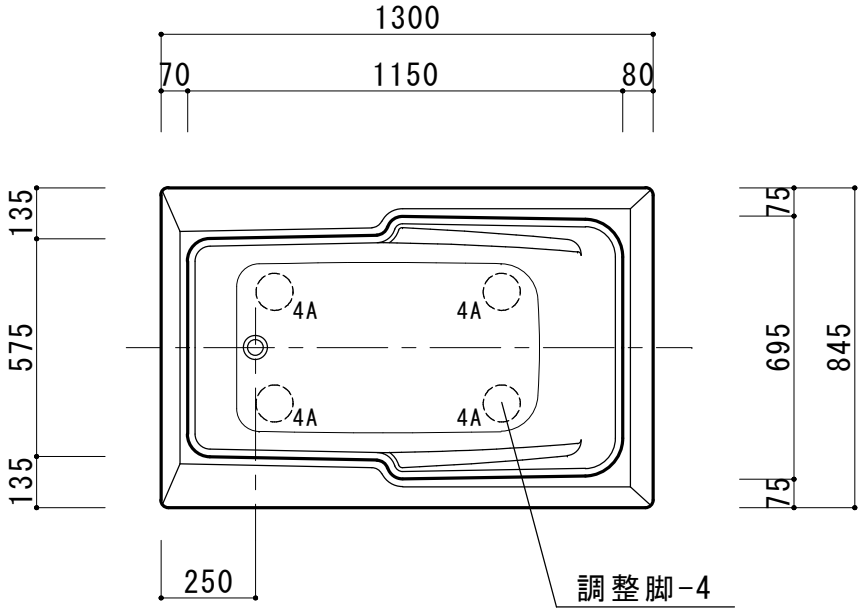

仕　様	
形 式	ノーエプロン(調整脚付)
外 寸	1300(W)×845(D)×580±7(H)
重 量	24kg
容 量	215ℓ
材 質	本 体 ：ＦＲＰ（強化ガラス繊維）
	排水栓：ＳＵＳ304鎖付ゴム栓
備 考	本仕様は予告なく変更する場合があります。

脚部詳細

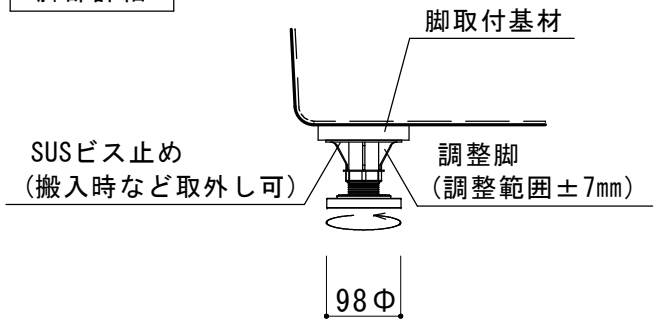

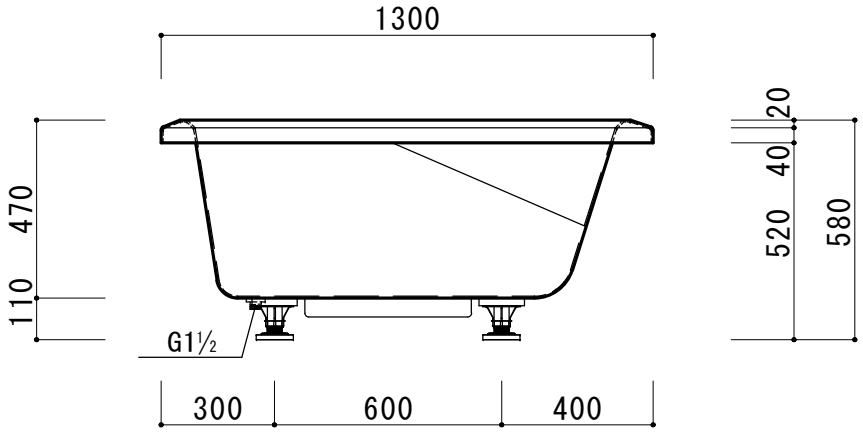

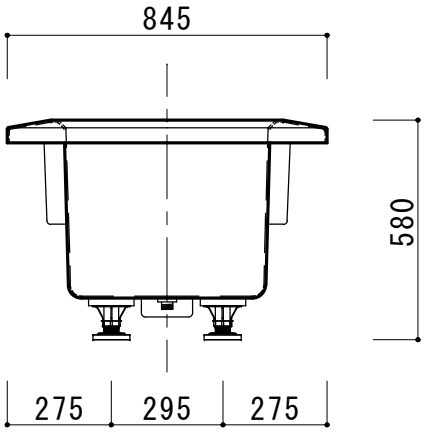

KAITO ORIGINAL BATH SYSTEM 株式会社 カイト	品名 レグノ1300NA　ノーマルバス	作成日： 2014.9.3	縮 尺： 1：20	図面ＮＯ. KBA0443
		枚 数： 1／1	サイズ： Ａ４	製品外観図